Persgegevens / Données de sertissage

1 staal laag / 1 tresse d'acier 4
- 1SN 4
- 1SN TEMP 8
- 1SC / 1SCHP 10
- SK117 12
- 1PL / 1PT 13
- 691 / 692 TWIN 13
- 323 TWIN 13

2 staal lagen / 2 tresses d'acier 14
- 2SN / 2SNP 14
- 2SN TEMP 18
- 2SC / 2SCP 19
- SK216 / SK216 P / SK216 S 23
- SK219 25
- R2K 25
- ELITE 2SC - 462 (TRAPPER) 26
- 462PU TWIN 28
- KAPPA 29

Textiel lagen / Tresses textiles 30
- 2TE 30
- 3TE 31
- 100R4 32
- VOLUKLER 32
- CARBOPRESS 32
- POLIPO 33
- FOODJET 33

Reinigingsslang / Flexible pour nettoyer 34
- TRELLJET 1 34
- TRELLJET 681 36
- TRELLJET 2 37
- WHTJF / WHDM / WHSM / WH-2SC 38
- WH-1SN 39
- WH-2SN 40
- JW2K 40
- WH-COMFORT 40

Rioolslang / Nettoyeur d'égouts 42
- WH-03 42
- DWRH-DN05 42
- SEWAGE-SU 42

Meetpuntkoppeling, centrale smering & remflexibel / Prises de pression, graisssage central & tuyaux de frein 43
- TF-DN02-089A 43

© 20/10/2026 Van de Calseyde BV

CG-DN04-130C 43
SAE J1401 1/8 43
BREFH1-3,5 MM 43
3 Staal lagen / 3 Tresses d'acier 44
3SC 44
3T 44
4-6 Staal lagen / 4-6 Tresses d'acier 45
XT3 45
H31 (100R9R) / 4SP 46
4SHP 48
NS4SP 49
FLEXLINE5000 / 100R13 49
H4 (NS4SH / 4SH) 50
H29 (SSH4) 52
4ST 53
4ST+ 55
XT5 / 100R13 57
FLEXLINE6000 / 100R15 58
6ST 59
Thermoplastslangen / Tuyaux thermoplastiques 60
R7 / R7D 60
R8 / R8D 61
SB1 / SB1D 62
SB2 / SB2D 63
PS1 64
PS2 65
VHP / VHPD 66
LPG - 184 66
R18 / R18D 67
CPLTD 68
CPD3600 68
Teflon (PTFE) 69
EFH 69
EFC 71

© 20/10/2026 Van de Calseyde BV

Opgelet! Deze persgegevens zijn eigen aan onze producten en kunnen niet gebruikt worden voor artikels van andere merken. Ze zijn gedagtekend en annuleren alle vorige gegevens.

Wij sturen u systematisch alle wijzigingen van persgegevens op. **Waak erop dat u steeds de laatste gegevens gebruikt!**

Deze persgegevens zijn slechts richtwaarden. Voor de slangen met 2 & 4 staallagen primeert het persen op "collaps" (een juiste vernauwing van de inwendige diameter van de slang pilaar) Zie "montagevoorschriften" in onze cataloog onder rubriek A.

{ }

Attention! Ces données de sertissage sont propres à nos produits et ne peuvent être employées pour des articles d'autres marques, elles sont datées, et éliminent tout autres données précédentes.

Nous vous envoyons systématiquement toutes modifications de sertissage. **Assurez-vous de bien utiliser les plus récentes!**

Ces données de sertissages sont purement indicatives. Pour les flexibles de 2 et 4 nappes les valeurs doivent être adaptées jusqu'à obtenir le "collaps" (un rétrécissement correct du diamètre intérieur du raccord) Voir "conseils pour montage" dans notre catalogue sous rubrique A.

1 staal laag / 1 tresse d'acier

1SN

OUD - VIEUX - OLD	1SN Niet pellen - Sans dénudage - No Skive		
Slang / Tuyaux Ø		Huls / Ferrule	Pers / Sertissage Ø
3/16	DN05	**U5000-03**	14,9
1/4	DN06	**U5000-04**	17,2
5/16	DN08	**U5000-05**	19,2
3/8	DN10	**U5000-06**	20,5
1/2	DN12	**U5000-08**	24,0
5/8	DN16	**U5000-10**	27,3
3/4	DN19 / DN20	**U5000-12**	30,5
1"	DN25	**U5000-16**	39,2
1" 1/4	DN32	**U5000-20**	47,4
1" 1/2	DN38 / DN40	**U5000-24**	57,2
2"	DN50	**U5000-32**	71,6

NIEUW - NOUVEAU - NEW	1SN Niet pellen - Sans dénudage - No Skive		
Slang / Tuyaux Ø		Huls / Ferrule	Pers / Sertissage Ø
3/16	DN05	**SN03T-03**	14,9
1/4	DN06	**SN03T-04**	17,7
5/16	DN08	**SN03T-05**	18,9
3/8	DN10	**SN03T-06**	20,6
1/2	DN12	**SN03T-08**	23,4
5/8	DN16	**SN03T-10**	27,0
3/4	DN19 / DN20	**SN03T-12**	30,6
1"	DN25	**SN03T-16**	38,7
1" 1/4	DN32	**SN03T-20**	48,0
1" 1/2	DN38 / DN40	**SN03T-24**	57,0
2"	DN50	**SN03T-32**	69,5
3"	DN76	**SN03T-48**	94,3

© 20/10/2026 Van de Calseyde BV

compacte huls ferrule compacte compact ferrule	1SN Niet pellen - Sans dénudage - No Skive		
Slang / Tuyaux Ø		Huls / Ferrule	Pers / Sertissage Ø
1/4	DN06	**SCX0T-04**	16,0
5/16	DN08	**SCX0T-05**	18,0
3/8	DN10	**SCX0T-06**	19,3
1/2	DN12	**SCX0T-08**	23,3
5/8	DN16	**SCX0T-10**	27,0
3/4	DN19 / DN20	**SCX0T-12**	30,1
1"	DN25	**SCX0T-16**	38,4

OUD - VIEUX - OLD	1SN Buitenpel - Dénudage extérieur - Outer skive			
Slang / Tuyaux Ø		Huls / Ferrule	Striplengte / Dénudage	Pers / Sertissage Ø
3/16	DN05	**U1000-03**	15,0	14,8
1/4	DN06	**U1000-04**	23,8	16,5
5/16	DN08	**U1000-05**	23,8	17,8
3/8	DN10	**U1000-06**	22,0	19,2
1/2	DN12	**U1000-08**	26,7	24,1
5/8	DN16	**U1000-10**	26,7	27,5
3/4	DN19 / DN20	**U1000-12**	32,0	30,3
1"	DN25	**U1000-16**	38,0	37,8
1" 1/4	DN32	**U1000-20**	44,6	47,0
1" 1/2	DN38 / DN40	**U1000-24**	46,0	53,8
2"	DN50	**U1000-32**	59,5	68,3

NIEUW - NOUVEAU - NEW	1SN Buitenpel - Dénudage extérieur - Outer skive			
Slang / Tuyaux Ø		Huls / Ferrule	Striplengte / Dénudage	Pers / Sertissage Ø
1/4	DN06	**S0210-04**	23	15,6
5/16	DN08	**S0210-05**	23	16,9
3/8	DN10	**S0210-06**	23	19,5
1/2	DN12	**S0210-08**	26	22,9
5/8	DN16	**S0210-10**	30	27,2
3/4	DN19 / DN20	**S0210-12**	32	31,0
1"	DN25	**S0210-16**	36	38,3
1" 1/4	DN32	**S0210-20**	49	47,0
1" 1/2	DN38 / DN40	**S0210-24**	65	53,0
2"	DN50	**S0210-32**	67	65,9

DS	1SN Niet pellen - Sans dénudage - No skive			
Slang / Tuyaux Ø		Huls / Ferrule	Pers / Sertissage Ø	Koppeling / Raccord
3/4	DN19 / DN20	**UDS12**	30,7	**DS**
1"	DN25	**UDS16**	38,9	**DS**
1" 1/4	DN32	**UDS20**	47,7	**DS**
1" 1/2	DN38 / DN40	**UDS24**	54,4	**DS**
2"	DN50	**UDS32**	67,5	**DS**

INOX	1SN Niet pellen - Sans dénudage - No skive		
Slang / Tuyaux Ø		Huls / Ferrule	Pers / Sertissage Ø
3/16	DN05	**INXTC1-03**	16,10
1/4	DN06	**INXTC1-04**	16,70
5/16	DN08	**INXTC1-05**	19,00
3/8	DN10	**INXTC1-06**	21,80
1/2	DN12	**INXTC1-08**	24,50
5/8	DN16	**INXTC1-10**	28,00
3/4	DN19 / DN20	**INXTC1-12**	31,70
1"	DN25	**INXTC1-16**	40,00
1" 1/4	DN32	**INXTC1-20**	49,70
1" 1/2	DN38 / DN40	**INXTC1-24**	54,50
2"	DN50	**INXTC1-32**	70,50

OUD - VIEUX - OLD	1SN TEMP Niet pellen - Sans dénudage - No skive		
Slang / Tuyaux Ø		Huls / Ferrule	Pers / Sertissage Ø
3/16	DN05	**U5000-03**	14,9
1/4	DN06	**U5000-04**	17,5
5/16	DN08	**U5000-05**	19,2
3/8	DN10	**U5000-06**	21,0
1/2	DN12	**U5000-08**	24,6
5/8	DN16	**U5000-10**	27,7
3/4	DN19 / DN20	**U5000-12**	31,1
1"	DN25	**U5000-16**	39,9
1" 1/4	DN32	**U5000-20**	48,2
1" 1/2	DN38 / DN40	**U5000-24**	57,2
2"	DN50	**U5000-32**	71,6

NIEUW - NOUVEAU - NEW	1SN TEMP Niet pellen - Sans dénudage - No skive		
Slang / Tuyaux Ø		Huls / Ferrule	Pers / Sertissage Ø
1/4	DN06	**SN03T-04**	18,1
5/16	DN08	**SN03T-05**	19,2
3/8	DN10	**SN03T-06**	20,6
1/2	DN12	**SN03T-08**	23,4
5/8	DN16	**SN03T-10**	27,2
3/4	DN19 / DN20	**SN03T-12**	30,7
1"	DN25	**SN03T-16**	39,0
1" 1/4	DN32	**SN03T-20**	48,0
1" 1/2	DN38 / DN40	**SN03T-24**	57,0
2"	DN50	**SN03T-32**	69,2

© 20/10/2026 Van de Calseyde BV

1SN TEMP Buitenpel - Dénudage extérieur - Outer skive				
Slang / Tuyaux Ø		Huls / Ferrule	Striplengte / Dénudage	Pers / Sertissage Ø
1/4	DN06	**S0210-04**	23	16,3
5/16	DN08	**S0210-05**	23	17,4
3/8	DN10	**S0210-06**	23	19,6
1/2	DN12	**S0210-08**	26	23,0
5/8	DN16	**S0210-10**	30	27,3
3/4	DN19 / DN20	**S0210-12**	32	31,3
1"	DN25	**S0210-16**	36	38,6
1" 1/4	DN32	**S0210-20**	49	47,0
1" 1/2	DN38 / DN40	**S0210-24**	65	53,0
2"	DN50	**S0210-32**	67	65,9

OUD - VIEUX - OLD	1SC / 1SCHP Niet pellen - Sans dénudage - No skive		
Slang / Tuyaux Ø		Huls / Ferrule	Pers / Sertissage Ø
1/4	DN06	**U7000-04**	14,6
“	“	**U5000-04**	17,0
5/16	DN08	**U7000-05**	16,7
“	“	**U5000-05**	17,9
3/8	DN10	**U5000-06**	20,0
1/2	DN12	**U5000-08**	23,5
5/8	DN16	**U5000-10**	26,0
3/4	DN19 / DN20	**U5000-12**	30,3
1"	DN25	**UTE16**	38,6

NIEUW - NOUVEAU - NEW	1SC / 1SCHP Niet pellen - Sans dénudage - No skive		
Slang / Tuyaux Ø		Huls / Ferrule	Pers / Sertissage Ø
1/4	DN06	**SCX0T-04**	15,2
5/16	DN08	**SCX0T-05**	17,1
3/8	DN10	**SCX0T-06**	18,8
1/2	DN12	**SCX0T-08**	22,6
5/8	DN16	**SCX0T-10**	26,2
3/4	DN19 / DN20	**SCX0T-12**	29,3
1”	DN25	**SCX0T-16**	37,0

© 20/10/2026 Van de Calseyde BV

1SC / 1SCHP Buitenpel - Dénudage extérieur - Outer skive				
Slang / Tuyaux Ø		Huls / Ferrule	Striplengte / Dénudage	Pers / Sertissage Ø
1/4	DN06	**U1000-04**	23,8	16,1
5/16	DN08	**U1000-05**	23,8	16,7
3/8	DN10	**U1000-06**	22,0	19,6
1/2	DN12	**U1000-08**	26,7	24,1
3/4	DN19 / DN20	**U1000-12**	32,0	30,4
1"	DN25	**U1000-16**	38,0	37,7

INOX	1SC / 1SCHP Niet pellen - Sans dénudage - No skive		
Slang / Tuyaux Ø		Huls / Ferrule	Pers / Sertissage Ø
1/4	DN06	**INX04-1SC**	15,00
5/16	DN08	**INX05-1SC**	16,30
3/8	DN10	**INX06-1SC**	18,60
1/2	DN12	**INX08-1SC**	22,70
5/8	DN16	**INXTC1-10**	27,40
3/4	DN19 / DN20	**INXTC1-12**	31,00
1"	DN25	**INXTC1-16**	38,20



Intertraco	SK117 Niet pellen - Sans dénudage - No skive		
Slang / Tuyaux Ø		Huls / Ferrule	Pers / Sertissage Ø
5/16	DN08	**SCX0T-05**	17,2
3/8	DN10	**SCX0T-06**	18,6
1/2	DN12	**SCX0T-08**	22,6
1”	DN25	**SCX0T-16**	37,0

© 20/10/2026 Van de Calseyde BV

1PL / 1PT Niet pellen - Sans dénudage - No skive			
Slang / Tuyaux Ø		Huls / Ferrule	Pers / Sertissage Ø
1/4	DN06	**SCX0T-04**	15,2
5/16	DN08	**SCX0T-05**	17,0
3/8	DN10	**SCX0T-06**	18,2
1/2	DN12	**SCX0T-08**	22,7

691 / 692 TWIN

691 / 692 TWIN			
Slang / Tuyaux Ø		Huls / Ferrule	Pers / Sertissage Ø
1/4	DN06	**U7000-04**	14,2
3/8	DN10	**U7000-06**	18,8
1/2	DN12	**U8000-08**	22,9

691 / 692 TWIN			
Slang / Tuyaux Ø		Huls / Ferrule	Pers / Sertissage Ø
1/4	DN06	**SCX0T-04**	15,2
3/8	DN10	**SCX0T-06**	18,8
1/2	DN12	**SCX0T-08**	23,5

323 TWIN

323 TWIN			
Slang / Tuyaux Ø		Huls / Ferrule	Pers / Sertissage Ø
1/4	DN06	**U7000-04**	14,6

© 20/10/2026 Van de Calseyde BV

2 staal lagen / 2 tresses d'acier
2SN / 2SNP

OUD - VIEUX - OLD	2SN / 2SNP Niet pellen - Sans dénudage - No skive		
Slang / Tuyaux Ø		Huls / Ferrule	Pers / Sertissage Ø
3/16	DN05	**U5000-03**	15,7
1/4	DN06	**U5000-04**	18,4
5/16	DN08	**U5000-05**	19,1
3/8	DN10	**U5000-06**	20,9
1/2	DN12	**U5000-08**	24,1
5/8	DN16	**U5000-10**	26,9
3/4	DN19 / DN20	**U5000-12**	31,3
1"	DN25	**U5000-16**	39,1
1" 1/4	DN32	**U5000-20**	49,3
1" 1/2	DN38 / DN40	**U5000-24**	58,4
2"	DN50	**U5000-32**	71,8

NIEUW - NOUVEAU - NEW	2SN / 2SNP Niet pellen - Sans dénudage - No skive		
Slang / Tuyaux Ø		Huls / Ferrule	Pers / Sertissage Ø
3/16	DN05	**SN03T-03**	16,0
1/4	DN06	**SN03T-04**	18,8
5/16	DN08	**SN03T-05**	19,7
3/8	DN10	**SN03T-06**	21,2
1/2	DN12	**SN03T-08**	24,2
5/8	DN16	**SN03T-10**	28,3
3/4	DN19 / DN20	**SN03T-12**	31,9
1"	DN25	**SN03T-16**	39,4
1" 1/4	DN32	**SN03T-20**	51,0
1" 1/2	DN38 / DN40	**SN03T-24**	59,9
2"	DN50	**SN03T-32**	72,2
2" 1/2	DN63	**SN03T-40**	81,8

© 20/10/2026 Van de Calseyde BV

2SN / 2SNP Buitenpel - Dénudage extérieur - Outer skive				
Slang / Tuyaux Ø		Huls / Ferrule	Striplengte / Dénudage	Pers / Sertissage Ø
3/16	DN05	**U2000-03**	15,0	15,0
1/4	DN06	**S0420-04**	24,0	17,3
5/16	DN08	**S0420-05**	23,0	20,7
3/8	DN10	**S0420-06**	25,0	22,5
1/2	DN12	**S0420-08**	27,0	25,8
5/8	DN16	**S0420-10**	30,0	28,7
3/4	DN19 / DN20	**S0420-12**	32,0	33,6
1"	DN25	**S0420-16**	43,0	41,3
1" 1/4	DN32	**S0420-20**	43,5	49,4
1" 1/2	DN38 / DN40	**S0420-24**	57,0	56,6
2"	DN50	**S0420-32**	72,0	71,2

DS	2SN / 2SNP Niet pellen - Sans dénudage - No skive			
Slang / Tuyaux Ø		Huls / Ferrule	Pers / Sertissage Ø	Koppeling / Raccord
3/4	DN19 / DN20	**UDS12**	31,9	**DS**
1"	DN25	**UDS16**	40,1	**DS**
1" 1/4	DN32	**UDS20**	50,4	**DS**
1" 1/2	DN38 / DN40	**UDS24**	57,4	**DS**
2"	DN50	**UDS32**	69,6	**DS**

INOX	2SN / 2SNP Niet pellen - Sans extérieur - No skive		
Slang / Tuyaux Ø		Huls / Ferrule	Pers / Sertissage Ø
3/16	DN05	**INXTC2-03**	16,80
1/4	DN06	**INXTC2-04**	18,50
5/16	DN08	**INXTC2-05**	20,50
3/8	DN10	**INXTC2-06**	22,30
1/2	DN12	**INXTC2-08**	25,0
5/8	DN16	**INXTC2-10**	28,50
3/4	DN19 / DN20	**INXTC2-12**	33,50
1"	DN25	**INXTC2-16**	40,50
1" 1/4	DN32	**INXTC2-20**	50,00
1" 1/2	DN38 / DN40	**INXTC2-24**	59,00
2"	DN50	**INXTC2-32**	72,30

INOX	2SN / 2SNP Niet pellen - Sans extérieur - No skive		
Slang / Tuyaux Ø		Huls / Ferrule	Pers / Sertissage Ø
1/4	DN06	**INXTC-04**	18,60
5/16	DN08	**INXTC-05**	19,60
3/8	DN10	**INXTC-06**	21,30
1/2	DN12	**INXTC-08**	23,90
5/8	DN16	**INXTC-10**	27,30
3/4	DN19 / DN20	**INXTC-12**	31,10
1"	DN25	**INXTC-16**	39,20

2SN TEMP Buitenpel - Dénudage extérieur - Outer skive				
Slang / Tuyaux Ø		Huls / Ferrule	Striplengte / Dénudage	Pers / Sertissage Ø
1/4	DN06	**S0420-04**	24	17,5
5/16	DN08	**S0420-05**	23	20,7
3/8	DN10	**S0420-06**	25	22,5
1/2	DN12	**S0420-08**	27	25,8
5/8	DN16	**S0420-10**	30	28,7
3/4	DN19 / DN20	**S0420-12**	32	33,7
1"	DN25	**S0420-16**	43	41,3
1” 1/4	DN32	**S0420-20**	43,5	49,4
1" 1/2	DN38 / DN40	**S0420-24**	57,0	56,6
2”	DN50	**S0420-32**	72,0	71,2

© 20/10/2026 Van de Calseyde BV

OUD - VIEUX - OLD	2SC / 2SCP Niet pellen - Sans dénudage - No skive		
Slang / Tuyaux Ø		Huls / Ferrule	Pers / Sertissage Ø
3/16	DN05	**U5000-03**	15,1
1/4	DN06	**U5000-04**	17,8
5/16	DN08	**U5000-05**	18,4
3/8	DN10	**U5000-06**	19,9
1/2	DN12	**U5000-08**	23,7
5/8	DN16	**U5000-10**	26,5
3/4	DN19 / DN20	**U5000-12**	30,3
1"	DN25	**U5000-16**	38,2
1" 1/4	DN32	**U5000-20**	47,2

NIEUW - NOUVEAU - NEW	2SC / 2SCP Niet pellen - Sans dénudage - No skive		
Slang / Tuyaux Ø		Huls / Ferrule	Pers / Sertissage Ø
1/4	DN06	**SN03T-04**	17,9
5/16	DN08	**SN03T-05**	18,7
3/8	DN10	**SN03T-06**	20,2
1/2	DN12	**SN03T-08**	23,2
5/8	DN16	**SN03T-10**	27,4
3/4	DN19 / DN20	**SN03T-12**	30,6
1"	DN25	**SN03T-16**	38,4
1” 1/2	DN40	**SN03T-24**	57,8
2”	DN50	**SN03T-32**	70,4
2” 1/2	DN63	**SN03T-40**	78,8

© 20/10/2026 Van de Calseyde BV

compacte huls ferrule compacte compact ferrule	2SC / 2SCP Niet pellen - Sans dénudage - No skive		
Slang / Tuyaux Ø		Huls / Ferrule	Pers / Sertissage Ø
1/4	DN06	**SCX0T-04**	15,9
5/16	DN08	**SCX0T-05**	17,6
3/8	DN10	**SCX0T-06**	19,3
1/2	DN12	**SCX0T-08**	23,1
5/8	DN16	**SCX0T-10**	27,5
3/4	DN19 / DN20	**SCX0T-12**	30,6
1"	DN25	**SCX0T-16**	38,2

OUD - VIEUX - OLD	2SC / 2SCP Buitenpel - Dénudage extérieur - Outer skive			
Slang / Tuyaux Ø		Huls / Ferrule	Striplengte / Dénudage	Pers / Sertissage Ø
1/4	DN06	**U1000-04**	23,8	17,2
5/16	DN08	**U1000-05**	23,8	17,4
3/8	DN10	**U1000-06**	21,5	19,6
1/2	DN12	**U1000-08**	25,8	24,4
5/8	DN16	**U1000-10**	26,7	27,6
3/4	DN19 / DN20	**U1000-12**	32,0	31,0
1"	DN25	**U1000-16**	42,0	38,1
1" 1/4	DN32	**U1000-20**	44,6	46,0

NIEUW - NOUVEAU - NEW	2SC / 2SCP Buitenpel - Dénudage extérieur - Outer skive			
Slang / Tuyaux Ø		Huls / Ferrule	Striplengte / Dénudage	Pers / Sertissage Ø
1/4	DN06	**S0210-04**	23	16,5
5/16	DN08	**S0210-05**	23	17,8
3/8	DN10	**S0210-06**	23	19,8
1/2	DN12	**S0210-08**	26	23,9
5/8	DN16	**S0210-10**	30	27,8
3/4	DN19 / DN20	**S0210-12**	32	31,9
1"	DN25	**S0210-16**	36	38,6

INOX		2SC / 2SCP Niet pellen - Sans dénudage - No skive	
Slang / Tuyaux Ø		Huls / Ferrule	Pers / Sertissage Ø
1/4	DN06	**INXTC1-04**	16,80
5/16	DN08	**INXTC1-05**	18,50
3/8	DN10	**INXTC1-06**	21,10
1/2	DN12	**INXTC1-08**	24,50
5/8	DN16	**INXTC1-10**	27,80
3/4	DN19 / DN20	**INXTC1-12**	31,40
1"	DN25	**INXTC1-16**	39,80

INOX		2SC / 2SCP Niet pellen - Sans dénudage - No skive	
Slang / Tuyaux Ø		Huls / Ferrule	Pers / Sertissage Ø
1/4	DN06	**INXTC-04**	17,90
5/16	DN08	**INXTC-05**	18,90
3/8	DN10	**INXTC-06**	20,60
1/2	DN12	**INXTC-08**	23,20
5/8	DN16	**INXTC-10**	27,00
3/4	DN19 / DN20	**INXTC-12**	30,50
1"	DN25	**INXTC-16**	38,60

SK216 / SK216 P / SK216 S Niet pellen - Sans dénudage - No skive			
Slang / Tuyaux Ø		Huls / Ferrule	Pers / Sertissage Ø
1/4	DN06	**SCX0T-04**	16,2
5/16	DN08	**SCX0T-05**	18,0
3/8	DN10	**SCX0T-06**	19,2
1/2	DN12	**SCX0T-08**	23,5
5/8	DN16	**SCX0T-10**	27,7
3/4	DN19 / DN20	**SCX0T-12**	30,4
1"	DN25	**SCX0T-16**	38,4

SK216 / SK216 P / SK216 S Niet pellen - Sans dénudage - No skive			
Slang / Tuyaux Ø		Huls / Ferrule	Pers / Sertissage Ø
1/4	DN06	**SN03T-04**	18,0
5/16	DN08	**SN03T-05**	18,8
3/8	DN10	**SN03T-06**	20,4
1/2	DN12	**SN03T-08**	23,4
5/8	DN16	**SN03T-10**	27,4
3/4	DN19 / DN20	**SN03T-12**	30,9
1"	DN25	**SN03T-16**	38,9
1” 1/4	DN32	**SN03T-20**	47,9

SK216 / SK216 P / SK216 S Buitenpel - Dénudage extérieur - Outer skive				
Slang / Tuyaux Ø		Huls / Ferrule	Striplengte / Dénudage	Pers / Sertissage Ø
1/4	DN06	**S0210-04**	23	16,1
5/16	DN08	**S0210-05**	23	17,7
3/8	DN10	**S0210-06**	23	20,1
1/2	DN12	**S0210-08**	26	24,0
5/8	DN16	**S0210-10**	30	27,6
3/4	DN19 / DN20	**S0210-12**	32	31,9
1"	DN25	**S0210-16**	36	39,3

© 20/10/2026 Van de Calseyde BV

INOX	SK216 / SK216 P / SK216 S Niet pellen - Sans dénudage - No skive		
Slang / Tuyaux Ø		Huls / Ferrule	Pers / Sertissage Ø
1/4	DN06	INXTC-04	18,1
5/16	DN08	INXTC-05	18,8
3/8	DN10	INXTC-06	20,8
1/2	DN12	INXTC-08	23,9
5/8	DN16	INXTC-10	27,8
3/4	DN19 / DN20	INXTC-12	30,8
1"	DN25	INXTC-16	38,5
1” 1/4	DN32	**INCX1-20 / INXTC1-20**	49,2

SK219 Niet pellen - Sans dénudage - No skive			
Slang / Tuyaux Ø		Huls / Ferrule	Pers / Sertissage Ø
1"	DN25	**SN03T-16**	39,1

INOX	SK219 Niet pellen - Sans dénudage - No skive		
Slang / Tuyaux Ø		Huls / Ferrule	Pers / Sertissage Ø
1"	DN25	**INXTC-16**	38,7

R2K

R2K Niet pellen - Sans dénudage - No skive			
Slang / Tuyaux Ø		Huls / Ferrule	Pers / Sertissage Ø
1/4	DN06	**SN03T-04**	18,6
5/16	DN08	**SN03T-05**	19,3
3/8	DN10	**SN03T-06**	20,6
1/2	DN12	**SN03T-08**	24,0
5/8	DN16	**SN03T-10**	27,9
3/4	DN19 / DN20	**SN03T-12**	31,5
1"	DN25	**SN03T-16**	39,0

© 20/10/2026 Van de Calseyde BV

OUD - VIEUX - OLD	ELITE 2SC - 462 (TRAPPER) Niet voor / Pas pour: 2SC & 2SCP Niet pellen - Sans dénudage - No skive		
Slang / Tuyaux Ø		Huls / Ferrule	Pers / Sertissage Ø
3/16	DN05	**U5000-03**	15,1
1/4	DN06	**U5000-04**	17,8
5/16	DN08	**U5000-05**	19,0
3/8	DN10	**U5000-06**	20,7
1/2	DN12	**U5000-08**	23,7
5/8	DN16	**U5000-10**	26,9
3/4	DN19 / DN20	**U5000-12**	30,7
1"	DN25	**U5000-16**	38,3
1" 1/4	DN32	**U5000-20**	47,2

NIEUW - NOUVEAU - NEW	ELITE 2SC - 462 (TRAPPER) Niet voor / Pas pour: 2SC & 2SCP Niet pellen - Sans dénudage - No skive		
Slang / Tuyaux Ø		Huls / Ferrule	Pers / Sertissage Ø
3/16	DN05	**SN03T-03**	15,1
1/4	DN06	**SN03T-04**	17,8
5/16	DN08	**SN03T-05**	19,0
3/8	DN10	**SN03T-06**	20,7
1/2	DN12	**SN03T-08**	23,7
5/8	DN16	**SN03T-10**	26,9
3/4	DN19 / DN20	**SN03T-12**	31,2
1"	DN25	**SN03T-16**	38,3
1" 1/4	DN32	**SN03T-20**	47,2

© 20/10/2026 Van de Calseyde BV

OUD - VIEUX - OLD	ELITE 2SC - 462 (TRAPPER) Niet voor / Pas pour: 2SC & 2SCP Buitenpel - Dénudage extérieur - Outer skive			
Slang / Tuyaux Ø		Huls / Ferrule	Striplengte / Dénudage	Pers / Sertissage Ø
1/4	DN06	**U1000-04**	23,8	17,0
5/16	DN08	**U1000-05**	23,8	17,3
3/8	DN10	**U1000-06**	21,5	19,8
1/2	DN12	**U1000-08**	25,8	24,6
5/8	DN16	**U1000-10**	26,7	27,6
3/4	DN19 / DN20	**U1000-12**	32,0	31,0
1"	DN25	**U1000-16**	42,0	38,4
1" 1/4	DN32	**U1000-20**	44,6	46,0

NIEUW - NOUVEAU - NEW	ELITE 2SC - 462 (TRAPPER) Niet voor / Pas pour: 2SC & 2SCP Buitenpel - Dénudage extérieur - Outer skive			
Slang / Tuyaux Ø		Huls / Ferrule	Striplengte / Dénudage	Pers / Sertissage Ø
1/4	DN06	**S0210-04**	23	16,1
5/16	DN08	**S0210-05**	23	17,7
3/8	DN10	**S0210-06**	23	20,1
1/2	DN12	**S0210-08**	26	24,0
5/8	DN16	**S0210-10**	30	27,6
3/4	DN19 / DN20	**S0210-12**	32,0	31,9
1"	DN25	**S0210-16**	36	39,3

© 20/10/2026 Van de Calseyde BV

462PU TWIN Niet pellen - Sans dénudage - No skive			
Slang / Tuyaux Ø		Huls / Ferrule	Pers / Sertissage Ø
3/8	DN10	**SN03T-06**	20,7
1/2	DN12	**SN03T-08**	23,7

© 20/10/2026 Van de Calseyde BV

OUD - VIEUX - OLD	KAPPA 2K COROCK Niet pellen - Sans dénudage - No skive		
Slang / Tuyaux Ø		Huls / Ferrule	Pers / Sertissage Ø
3/8	DN10	**U5000-06**	20,0
1/2	DN12	**U5000-08**	24,1
1" 1/4	DN32	**U5000-20**	47,2

NIEUW - NOUVEAU - NEW	KAPPA 2K COROCK Niet pellen - Sans dénudage - No skive		
Slang / Tuyaux Ø		Huls / Ferrule	Pers / Sertissage Ø
3/8	DN10	**SN03T-06**	19,8
1/2	DN12	**SN03T-08**	23,2

KAPPA 2K COROCK Buitenpel - Dénudage extérieur - Outer skive				
Slang / Tuyaux Ø		Huls / Ferrule	Striplengte / Dénudage	Pers / Sertissage Ø
1" 1/4	DN32	**U1000-20**	44,6	46,0

© 20/10/2026 Van de Calseyde BV

Textiel lagen / Tresses textiles

2TE

2TE			
Slang / Tuyaux Ø		Huls / Ferrule	Pers / Sertissage Ø
1/4	DN06	**UTE04**	16,0
5/16	DN08	**UTE05**	17,0
3/8	DN10	**UTE06**	19,0
1/2	DN12	**UTE08**	23,0
5/8	DN16	**UTE10**	27,6
3/4	DN19 / DN20	**UTE12**	32,1
1"	DN25	**UTE16**	39,2

2TE			
Slang / Tuyaux Ø		Huls / Ferrule	Pers / Sertissage Ø
1/4	DN06	**SCX0T-04**	16,2
5/16	DN08	**SCX0T-05**	18,2
3/8	DN10	**SCX0T-06**	19,5
1/2	DN12	**SCX0T-08**	23,0
5/8	DN16	**S0420-10**	29,6
3/4	DN19 / DN20	**SCX0T-12**	30,5
1"	DN25	**SCX0T-16**	38,5

INOX	2TE		
Slang / Tuyaux Ø		Huls / Ferrule	Pers / Sertissage Ø
1/4	DN06	**INXTC1-04**	17,20
5/16	DN08	**INXTC1-05**	18,70
3/8	DN10	**INXTC1-06**	21,80
1/2	DN12	**INXTC1-08**	24,50
5/8	DN16	**INXTC1-10**	28,50
3/4	DN19 / DN20	**INXTC1-12**	31,50
1"	DN25	**INXTC1-16**	39,00

© 20/10/2026 Van de Calseyde BV

3TE			
Slang / Tuyaux Ø		Huls / Ferrule	Pers / Sertissage Ø
3/8	DN10	**UTE06**	20,0
5/8	DN16	**UTE10**	29,1
3/4	DN19 / DN20	**UTE12**	33,2
1" 1/4	DN32	**UTE20**	44,3
1" 1/2	DN38 / DN40	**UTE24**	57,0

3TE			
Slang / Tuyaux Ø		Huls / Ferrule	Pers / Sertissage Ø
5/8	DN16	**SN03T-10**	29,3
3/4	DN19 / DN20	**SN03T-12**	32,2
1”	DN25	**SN03T-16**	40,6
1" 1/4	DN32	**SN03T-20**	48,4
1" 1/2	DN38 / DN40	**SN03T-24**	57,6

INOX	3TE		
Slang / Tuyaux Ø		Huls / Ferrule	Pers / Sertissage Ø
1/4	DN06	**INXTC2-04**	18,00
5/16	DN08	**INXTC2-05**	20,50
3/8	DN10	**INXTC2-06**	22,30
1/2	DN12	**INXTC2-08**	26,00
5/8	DN16	**INXTC2-10**	29,00
3/4	DN19 / DN20	**INXTC2-12**	33,50
1"	DN25	**INXTC2-16**	39,50
1" 1/4	DN32	**INXTE-20**	49,50
1" 1/2	DN38 / DN40	**INXTE-24**	54,00
2”	DN50	**INXTE-32**	70,00

© 20/10/2026 Van de Calseyde BV

100R4

100R4			
Slang / Tuyaux Ø		Huls / Ferrule	Pers / Sertissage Ø
3/4	DN19 / DN20	**SN03T-12**	32,5
1"	DN25	**SN03T-16**	39,2
1" 1/4	DN32	**S0420-20**	49,5
1" 1/2	DN38 / DN40	**S0420-24**	56,0
2"	DN50	**S0420-32**	70,2
2” 1/2	DN63	**SN03T-40**	80,3
3”	DN76	**SN03T-48**	94,0
4”	DN102	**SN03T-64**	124,3

VOLUKLER

VOLUKLER			
Slang / Tuyaux Ø		Huls / Ferrule	Pers / Sertissage Ø
3/4	DN19 / DN20	**S312T-12**	37,0
1"	DN25	**SN03T-16**	41,5

CARBOPRESS

CARBOPRESS			
Slang / Tuyaux Ø		Huls / Ferrule	Pers / Sertissage Ø
3/4	DN19 / DN20	**S0210-12**	32,6
1"	DN25	**S0420-16**	42,0

© 20/10/2026 Van de Calseyde BV

POLIPO

POLIPO		
Slang / Tuyaux Ø	Huls / Ferrule	Pers / Sertissage Ø
19x26	**INXTC1-12**	31,6
25x35	**INXTC1-16**	40,5

FOODJET

FOODJET			
Slang / Tuyaux Ø		Huls / Ferrule	Pers / Sertissage Ø
1/2	DN12	**RM313301**	24,3

INOX	FOODJET		
Slang / Tuyaux Ø		Huls / Ferrule	Pers / Sertissage Ø
1/2	DN12	**INRM313319**	23,1

Reinigingsslang /
Flexible pour nettoyer

TRELLJET 1

OUD - VIEUX - OLD	TRELLJET 1 (561) TRELLJET 1 BLU (581) Niet pellen - Sans dénudage - No skive		
Slang / Tuyaux Ø		Huls / Ferrule	Pers / Sertissage Ø
1/2	DN12	**U7000-08**	22,2

NIEUW - NOUVEAU - NEW	TRELLJET 1 (561) TRELLJET 1 BLU (581) Niet pellen - Sans dénudage - No skive		
Slang / Tuyaux Ø		Huls / Ferrule	Pers / Sertissage Ø
1/4	DN06	**SCX0T-04**	15,2
5/16	DN08	**SCX0T-05**	17,0
3/8	DN10	**SCX0T-06**	18,2
1/2	DN12	**SCX0T-08**	22,7

INOX	TRELLJET 1 (561) TRELLJET 1 BLU (581) Niet pellen - Sans dénudage - No skive		
Slang / Tuyaux Ø		Huls / Ferrule	Pers / Sertissage Ø
3/8	DN10	**INXTC1-06**	19,3
1/2	DN12	**INXTC1-08**	23,5

© 20/10/2026 Van de Calseyde BV

OUD - VIEUX - OLD	TRELLJET 1 (561) TRELLJET 1 BLU (581) Buitenpel - Dénudage extérieur - Outer skive			
Slang / Tuyaux Ø		Huls / Ferrule	Striplengte / Dénudage	Pers / Sertissage Ø
1/4	DN06	**U1000-04**	23,8	15,8
5/16	DN08	**U1000-05**	23,8	16,1
3/8	DN10	**U1000-06**	22,0	18,5

NIEUW - NOUVEAU - NEW	TRELLJET 1 (561) TRELLJET 1 BLU (581) Buitenpel - Dénudage extérieur - Outer skive			
Slang / Tuyaux Ø		Huls / Ferrule	Striplengte / Dénudage	Pers / Sertissage Ø
3/8	DN10	**S0210-06**	22,0	19,5

INOX	TRELLJET 1 (561) TRELLJET 1 BLU (581) Buitenpel - Dénudage extérieur - Outer skive			
Slang / Tuyaux Ø		Huls / Ferrule	Striplengte / Dénudage	Pers / Sertissage Ø
1/4	DN06	**INCX1-04 / INXTC1-04**	25	15,7

OUD - VIEUX - OLD	TRELLJET 681 Niet pellen - Sans dénudage - No skive		
Slang / Tuyaux Ø		Huls / Ferrule	Pers / Sertissage Ø
1/2	DN12	**UTE08**	24,2

NIEUW - NOUVEAU - NEW	TRELLJET 681 Niet pellen - Sans dénudage - No skive		
Slang / Tuyaux Ø		Huls / Ferrule	Pers / Sertissage Ø
3/8	DN10	**SN03T-06**	21,5
1/2	DN12	**SN03T-08**	24,0

INOX	TRELLJET 681 Niet pellen - Sans dénudage - No skive		
Slang / Tuyaux Ø		Huls / Ferrule	Pers / Sertissage Ø
3/8	DN10	**INXTC2-06**	22
1/2	DN12	**INXTC-08**	24,1

© 20/10/2026 Van de Calseyde BV

TRELLJET 2 (560) TRELLJET 2 BLU (580) Niet pellen - Sans dénudage - No skive			
Slang / Tuyaux Ø		Huls / Ferrule	Pers / Sertissage Ø
3/8	DN10	**SN03T-06**	20,0

INOX	TRELLJET 2 (560) TRELLJET 2 BLU (580) Niet pellen - Sans dénudage - No skive		
Slang / Tuyaux Ø		Huls / Ferrule	Pers / Sertissage Ø
3/8	DN10	**INXTC-06**	21
1/2	DN12	**INXTC-08**	23,6

OUD - VIEUX - OLD	TRELLJET 2 (560) TRELLJET 2 BLU (580) Buitenpel - Dénudage extérieur - Outer skive			
Slang / Tuyaux Ø		Huls / Ferrule	Striplengte / Dénudage	Pers / Sertissage Ø
5/16	DN08	**U1000-05**	23,8	17,2
3/8	DN10	**U1000-06**	22,0	20,1
1/2	DN12	**U1000-08**	26,7	24,1

NIEUW - NOUVEAU - NEW	TRELLJET 2 (560) TRELLJET 2 BLU (580) Buitenpel - Dénudage extérieur - Outer skive			
Slang / Tuyaux Ø		Huls / Ferrule	Striplengte / Dénudage	Pers / Sertissage Ø
1/2	DN12	**S0210-08**	26	24,1

INOX	TRELLJET 2 (560) TRELLJET 2 BLU (580) Buitenpel - Dénudage extérieur - Outer skive			
Slang / Tuyaux Ø		Huls / Ferrule	Striplengte / Dénudage	Pers / Sertissage Ø
3/8	DN10	**INCX1-06**	25,5	20,6

© 20/10/2026 Van de Calseyde BV

WHTJF-2SC WHDM-2SC WHSM-2SC WH-2SC Niet pellen - Sans dénudage - No skive			
Slang / Tuyaux Ø		Huls / Ferrule	Pers / Sertissage Ø
1/4	DN06	**SN03T-04**	17,8
5/16	DN08	**SN03T-05**	19,0
3/8	DN10	**SN03T-06**	20,7

OUD - VIEUX - OLD	WHTJF-2SC WHDM-2SC WHSM-2SC WH-2SC Buitenpel - Dénudage extérieur - Outer skive			
Slang / Tuyaux Ø		Huls / Ferrule	Striplengte / Dénudage	Pers / Sertissage Ø
1/4	DN06	**U1000-04**	23,8	17,0
5/16	DN08	**U1000-05**	23,8	17,3
3/8	DN10	**U1000-06**	21,5	19,8

NIEUW - NOUVEAU - NEW	WHTJF-2SC WHDM-2SC WHSM-2SC WH-2SC Buitenpel - Dénudage extérieur - Outer skive			
Slang / Tuyaux Ø		Huls / Ferrule	Striplengte / Dénudage	Pers / Sertissage Ø
1/4	DN06	**S0210-04**	23	16,1
5/16	DN08	**S0210-05**	23	17,7
3/8	DN10	**S0210-06**	23	20,1

© 20/10/2026 Van de Calseyde BV

WH-1SN

WH-1SN Niet pellen - Sans dénudage - No skive			
Slang / Tuyaux Ø		Huls / Ferrule	Pers / Sertissage Ø
1/4	DN06	**SN03T-04**	17,2
5/16	DN08	**SN03T-05**	19,2
3/8	DN10	**SN03T-06**	20,5
5/8	DN16	**SN03T-10**	26,3

OUD - VIEUX - OLD	WH-1SN Buitenpel - Dénudage extérieur - Outer skive			
Slang / Tuyaux Ø		Huls / Ferrule	Striplengte / Dénudage	Pers / Sertissage Ø
1/4	DN06	**U1000-04**	23,8	16,5
5/16	DN08	**U1000-05**	23,8	17,8
3/8	DN10	**U1000-06**	22,0	19,2
5/8	DN16	**U1000-10**	26,7	27,5

NIEUW - NOUVEAU - NEW	WH-1SN Buitenpel - Dénudage extérieur - Outer skive			
Slang / Tuyaux Ø		Huls / Ferrule	Striplengte / Dénudage	Pers / Sertissage Ø
1/4	DN06	**S0210-04**	23	15,6
5/16	DN08	**S0210-05**	23	16,9
3/8	DN10	**S0210-06**	23	19,5
5/8	DN16	**S0210-10**	30	27,2

© 20/10/2026 Van de Calseyde BV

WH-2SN

WH-2SN Niet pellen - Sans dénudage - No skive			
Slang / Tuyaux Ø		Huls / Ferrule	Pers / Sertissage Ø
1/4	DN06	**SN03T-04**	17,9

WH-2SN Buitenpel - Dénudage extérieur - Outer skive				
Slang / Tuyaux Ø		Huls / Ferrule	Striplengte / Dénudage	Pers / Sertissage Ø
1/4	DN06	**S0420-04**	22,0	16,6

JW2K

JW2K Niet pellen - Sans dénudage - No skive			
Slang / Tuyaux Ø		Huls / Ferrule	Pers / Sertissage Ø
1/2	DN12	SN03T-08	23,7

INOX	JW2K Niet pellen - Sans dénudage - No skive		
Slang / Tuyaux Ø		Huls / Ferrule	Pers / Sertissage Ø
1/2	DN12	INXTC1-08	23,6

WH-COMFORT

WH-COMFORT Niet pellen - Sans dénudage - No skive			
Slang / Tuyaux Ø		Huls / Ferrule	Pers / Sertissage Ø
1/4	DN06	**RM31020**	13,8

Rioolslang / Nettoyeur d'égouts

WH-03

WH-03			
Slang / Tuyaux Ø		Huls / Ferrule	Pers / Sertissage Ø
3/16	DN05	**X03-WH**	11,4
3/16	DN05	**X03-WH-RAT**	10,9

DWRH-DN05

DWRH			
Slang / Tuyaux Ø		Huls / Ferrule	Pers / Sertissage Ø
3/16	DN05	**X03-DWRH**	12,2

SEWAGE-SU

SEWAGE SU		
Slang / Tuyau Ø	Huls / Ferrule	Pers / Sertissage Ø
SEWAGE SU-DN13	**S312T-08**	28,8
SEWAGE SU-DN16	**S312T-10**	32,0
SEWAGE SU-DN19	**S312T-12**	36,2
SEWAGE SU-DN25	**S312T-16**	43,7
SEWAGE SU-DN32	**S312T-20**	53,3

© 20/10/2026 Van de Calseyde BV

Meetpuntkoppeling, centrale smering & remflexibel / Prises de pression, graisssage central & tuyaux de frein

TF-DN02-089A

Meetpuntslang / Tuyau prise de pression TF-DN02-089A		
Slang / Tuyaux Ø	Huls / Ferrule	Pers / Sertissage Ø
2	**800.00.002.00 / IN800.00.002.00**	7,0

CG-DN04-130C

Slang centrale smering / Tuyau graissage central CG-DN04-130C		
Slang / Tuyaux Ø	Huls / Ferrule	Pers / Sertissage Ø
4	**800.00.004.00**	10,0
	U7000-02	9,8
	SAB101-02	10,10

SAE J1401 1/8

Remslang / Tuyau de frein SAE J1401 1/8				
Slang / Tuyaux Ø	Type	Opdruk / Impression	Huls / Ferrule	Pers / Sertissage Ø
SAE J1401 1/8	Oud / Vieux	Cohline	**6301.0300**	13,4
	Nieuw / Nouveau	DOT SEMPERIT MM/YY 1/8 HL SAE J 1401 MADE IN EU.	**6301.0300**	12,9

BREFH1-3,5 MM

BREFH1-3,5 MM			
Slang / Tuyaux Ø	Huls / Ferrule	Pers / Sertissage Ø	
		1	2 (achter de kraag) (après la collerette)
3,5	**BRFE-3,5 MM**	8,8	7,8
PVC buitenmantel: 10 mm. pellen / Couverture en PVC: dénuder 10 mm.			

© 20/10/2026 Van de Calseyde BV

3 Staal lagen / 3 Tresses d'acier

3SC

3SC Buitenpel - Dénudage extérieur - Outer skive					
Slang / Tuyaux Ø		Huls / Ferrule	Striplengte / Dénudage	Pers / Sertissage Ø	Koppeling / Raccord
3/8	DN10	**S0420-06**	25,0	22,0	X
1/2	DN12	**S0420-08**	27,0	25,5	X
5/8	DN16	**S0420-10**	28,5	29,8	X
3/4	DN19 / DN20	**S0420-12**	32,0	34,5	X
1"	DN25	**S0420-16**	43,0	41,3	X

3T

3T Niet pellen - Sans dénudage - No skive				
Slang / Tuyaux Ø		Huls / Ferrule	Pers / Sertissage Ø	Koppeling / Raccord
3/8	DN10	**S312T-06**	23,6	X
1/2	DN12	**S312T-08**	26,4	X
3/4	DN19 / DN20	**S312T-12**	35,7	X

3T Buitenpel - Dénudage extérieur - Outer skive					
Slang / Tuyaux Ø		Huls / Ferrule	Striplengte / Dénudage	Pers / Sertissage Ø	Koppeling / Raccord
3/8	DN10	**S0420-06**	25,0	22,6	X
1/2	DN12	**S0420-08**	27,0	26,3	X
3/4	DN19 / DN20	**S0420-12**	32,0	33,9	X

4-6 Staal lagen / 4-6 Tresses d'acier

XT3

XT3-100R12 Buitenpel - Dénudage extérieur - Outer skive					
Slang / Tuyaux Ø		Huls / Ferrule	Striplengte / Dénudage	Pers / Sertissage Ø	Koppeling / Raccord
3/8	DN10	**S0420-06**	25,5	22,4	X
1/2	DN12	**S0420-08**	27,0	25,7	X
3/4	DN19 / DN20	**S0420-12**	31,0	33,7	X
1"	DN25	**S0420-16**	41,0	41,6	X
1" 1/4	DN32	**S0420-20**	47,0	50,1	X
1" 1/2	DN38 / DN40	**S0420-24**	54,0	57,7	X
2"	DN50	**S0420-32**	57,0	72,4	X

OUD - VIEUX - OLD	H31 (100R9R) / 4SP Buitenpel - Dénudage extérieur - Outer skive				
Slang / Tuyaux Ø		Huls / Ferrule	Striplengte / Dénudage	Pers / Sertissage Ø	Koppeling / Raccord
1/4	DN06	**U2000-04**	22,6	18,3	X
3/8	DN10	**U2000-06**	25,5	22,6	X
1/2	DN12	**U2000-08**	27,0	25,7	X
5/8	DN16	**U2000-10**	28,5	29,3	X
3/4	DN19 / DN20	**U2000-12**	31,0	34,0	X
1"	DN25	**U2000-16**	41,0	41,1	X
1" 1/4	DN32	**U2000-20**	49,0	H31: 48,8 4SP: 51,2	X

NIEUW - NOUVEAU - NEW	H31 (100R9R) / 4SP Buitenpel - Dénudage extérieur - Outer skive				
Slang / Tuyaux Ø		Huls / Ferrule	Striplengte / Dénudage	Pers / Sertissage Ø	Koppeling / Raccord
1/4	DN06	**S0420-04**	24	18,3	X
3/8	DN10	**S0420-06**	25	22,6	X
1/2	DN12	**S0420-08**	27,0	25,7	X
5/8	DN16	**S0420-10**	30	29,3	X
3/4	DN19 / DN20	**S0420-12**	32	34,0	X
1"	DN25	**S0420-16**	43	41,1	X
1" 1/4	DN32	**S0420-20**	43,5	H31: 48,8 4SP: 51,2	X

© 20/10/2026 Van de Calseyde BV

H31 (100R9R) binnen- en buitenpel - Dénudage intérieur et extérieur - Inner and outer skive						
Slang / Tuyaux Ø		Huls / Ferrule	Buitenpel / Dénudage ext	Binnenpel / Dénudage int	Pers / Sertissage Ø	Koppeling / Raccord
3/4	DN19 / DN20	**S004I-12**	52,0	15,0	33,7	HP
1"	DN25	**S004I-16**	65,0	17,0	41,6	HP
1" 1/4	DN32	**S004I-20**	74,0	21,5	51,0	HP
1" 1/2	DN38 / DN40	**S004I-24**	81,0	20,0	57,2	HP
2"	DN50	**S004I-32**	85,0	29,0	72,0	HP

4SHP Niet pellen - Sans dénudage - No skive				
Slang / Tuyaux Ø		Huls / Ferrule	Pers / Sertissage Ø	Koppeling / Raccord
3/8	DN10	**S312T-06**	23,9	X
1/2	DN12	**S312T-08**	26,9	X
5/8	DN16	**S312T-10**	30,4	X
3/4	DN19 / DN20	**S312T-12**	35,5	X
1"	DN25	**S312T-16**	42,8	X
1” 1/4	DN32	**S312T-20**	51,5	X

4SHP Buitenpel - Dénudage extérieur - Outer skive					
Slang / Tuyaux Ø		Huls / Ferrule	Striplengte / Dénudage	Pers / Sertissage Ø	Koppeling / Raccord
1/4	DN06	**S0420-04**	24,0	18,3	X
3/8	DN10	**S0420-06**	25,0	22,9	X
1/2	DN12	**S0420-08**	27,0	26,0	X
5/8	DN16	**S0420-10**	30,0	29,5	X
3/4	DN19 / DN20	**S0420-12**	32,0	34,2	X
1"	DN25	**S0420-16**	43,0	41,7	X
1” 1/4	DN32	**S0420-20**	43,5	48,3	X

INOX	4SHP Buitenpel - Dénudage extérieur - Outer skive				
Slang / Tuyaux Ø		Huls / Ferrule	Striplengte / Dénudage	Pers / Sertissage Ø	Koppeling / Raccord
5/8	DN16	**INCX2/4-10**	28	29,5	X

© 20/10/2026 Van de Calseyde BV

NS4SP

NS4SP Niet pellen - Sans dénudage - No skive				
Slang / Tuyaux Ø		Huls / Ferrule	Pers / Sertissage Ø	Koppeling / Raccord
1/2	DN12	**DS08**	26,8	DS
5/8	DN16	**DS10**	34,5	DS

FLEXLINE5000 / 100R13

FLEXLINE5000 / 100R13 Niet pellen - Sans dénudage - No skive				
Slang / Tuyaux Ø		Huls / Ferrule	Pers / Sertissage Ø	Koppeling / Raccord
3/4	DN20	**S312T-12**	34,6	X
1”	DN25	**S312T-16**	42,4	X

FLEXLINE5000 / 100R13 Buitenpel - Dénudage extérieur - Outer skive					
Slang / Tuyaux Ø		Huls / Ferrule	Striplengte / Dénudage	Pers / Sertissage Ø	Koppeling / Raccord
3/4	DN20	**S0420-12**	32,0	33,9	X
1”	DN25	**S0420-16**	43,0	41,1	X
1” 1/4	DN32	**S0420-20**	43,5	48,6	X
1” 1/2	DN38 / DN40	**S0420-24**	57,0	55,4	X

FLEXLINE5000 / 100R13 binnen- en buitenpel - dénudage intérieur et extérieur - inner and outer skive						
Slang / Tuyaux Ø		Huls / Ferrule	Buitenpel / Dénudage ext	Binnenpel / Dénudage int	Pers / Sertissage Ø	Koppeling / Raccord
1"	DN25	**S004I-16**	63,0	17,0	41,3	HP
1" 1/4	DN32	**S004I-20**	74,0	21,5	49,9	HP
1" 1/2	DN38 / DN40	**S004I-24**	81,0	20,0	55,2	HP
2"	DN50	**S006I-32**	85,0	29,0	78,0	HP

H4 (NS4SH / 4SH) Niet voor Parker H29 niet pellen - sans dénudage - no skive				
Slang / Tuyaux Ø		Huls / Ferrule	Pers / Sertissage Ø	Koppeling / Raccord
3/4	DN19 / DN20	**S312T-12**	34,7	**X**
1"	DN25	**S312T-16**	42,6	**X**
1" 1/4	DN32	**S312T-20**	51,5	**X**
1" 1/2	DN38 / DN40	**S312T-24**	61,3	**X**
2”	DN50	**S312T-32**	74,7	**X**

H4 (NS4SH / 4SH) Niet voor Parker H29 niet pellen - sans dénudage - no skive				
Slang / Tuyaux Ø		Huls / Ferrule	Pers / Sertissage Ø	Koppeling / Raccord
DN19 / DN20	3/4	**DS12**	37,6	**DS**
DN25	1"	**DS16**	44,3	**DS**
DN32	1" 1/4	**DS20-4SH**	52,8	**DS**
DN38 / DN40	1" 1/2	**DS24-4SH**	60,7	**DS**

H4 (NS4SH / 4SH) Niet voor Parker H29 Buitenpel - dénudage extérieur - outer skive					
Slang / Tuyaux Ø		Huls / Ferrule	Striplengte / Dénudage	Pers / Sertissage Ø	Koppeling / Raccord
3/4	DN19 / DN20	**S0420-12**	32,0	34,0	**X**
1"	DN25	**S0420-16**	43,0	41,6	**X**
1" 1/4	DN32	**S0420-20**	43,5	48,3	**X**
1" 1/2	DN38 / DN40	**S0420-24**	57,0	55,6	**X**
2”	DN50	**S0420-32**	72,0	71,0	**X**

© 20/10/2026 Van de Calseyde BV

H4 (NS4SH / 4SH) Niet voor Parker H29 binnen- en buitenpel - dénudage intérieur et extérieur - inner and outer skive						
Slang / Tuyaux Ø		Huls / Ferrule	Buitenpel / Dénudage	Binnenpel / Dénudage int	Pers / Sertissage Ø	Koppeling / Raccord
3/4	DN19 / DN20	**S004I-12**	52,0	15,0	33,5	HP
1"	DN25	**S004I-16**	63,0	17,0	41,0	HP
1" 1/4	DN32	**S004I-20**	74,0	21,5	48,9	HP
1" 1/2	DN38 / DN40	**S004I-24**	81,0	20,0	56,5	HP
2"	DN50	**S004I-32**	85,0	29,0	72,7	HP

H29 (SSH4)

H29 (SSH4) binnen- en buitenpel - dénudage intérieur et extérieur - inner and outer skive						
Slang / Tuyaux Ø		Huls / Ferrule	Buitenpel / Dénudage ext	Binnenpel / Dénudage int	Pers / Sertissage Ø	Koppeling / Raccord
3/4	DN19 / DN20	**S004I-12**	52,0	15,0	34,7	HP
1"	DN25	**S004I-16**	65,0	17,0	42,5	HP
1" 1/4	DN32	**S004I-20**	74,0	21,5	50,5	HP
1" 1/2	DN38 / DN40	**S004I-24**	81,0	20,0	57,2	HP
2"	DN50	**S004I-32**	85,0	29,0	74,2	HP

4ST niet pellen - sans dénudage - no skive				
Slang / Tuyaux Ø		Huls / Ferrule	Pers / Sertissage Ø	Koppeling / Raccord
5/8	DN16	**S312T-10**	30,0	**X**
3/4	DN19 / DN20	**S312T-12**	34,4	**X**
1"	DN25	**S312T-16**	41,7	**X**
1” 1/4	DN32	**S312T-20**	51,8	**X**
1" 1/2	DN40	**S312T-24**	60,2	**X**
2”	DN50	**S312T-32**	73,8	**X**

4ST buitenpel - dénudage extérieur - outer skive					
Slang / Tuyaux Ø		Huls / Ferrule	Buitenpel / Dénudage ext	Pers / Sertissage Ø	Koppeling / Raccord
5/8	DN16	**S0420-10**	30,0	29,4	**X**
3/4	DN19 / DN20	**S0420-12**	32,0	33,0	**X**
1"	DN25	**S0420-16**	43,0	41,2	**X**
1" 1/4	DN32	**S0420-20**	43,5	48,4	**X**
1” 1/2	DN40	**S0420-24**	57,0	55,6	**X**
2”	DN50	**S0420-32**	72,0	70,7	**X**

INOX	4ST buitenpel - dénudage extérieur - outer skive				
Slang / Tuyaux Ø		Huls / Ferrule	Buitenpel / Dénudage ext	Pers / Sertissage Ø	Koppeling / Raccord
3/4	DN19 / DN20	**INCX2/4-12**	33,5	34	**INHX**

© 20/10/2026 Van de Calseyde BV

4ST binnen- en buitenpel - dénudage intérieur et extérieur - inner and outer skive						
Slang / Tuyaux Ø		Huls / Ferrule	Buitenpel / Dénudage ext	Binnenpel / Dénudage int	Pers / Sertissage Ø	Koppeling / Raccord
1"	DN25	**S004I-16**	63,0	17,0	41,6	**HP**
1" 1/4	DN32	**S004I-20**	74,0	21,5	50,0	**HP**
1” 1/2	DN40	**S004I-24**	81,0	20,0	56,2	**HP**
2”	DN50	**S004I-32**	85,0	29,0	71,8	**HP**

4ST+ niet pellen - sans dénudage - no skive				
Slang / Tuyaux Ø		Huls / Ferrule	Pers / Sertissage Ø	Koppeling / Raccord
3/8	DN10	**S312T-06**	23,5	**X**
1/2	DN12	**S312T-08**	26,4	**X**
5/8	DN16	**S312T-10**	30,0	**X**
3/4	DN19 / DN20	**S312T-12**	35,0	**X**
1"	DN25	**S312T-16**	42,0	**X**

4ST+ buitenpel - dénudage extérieur - outer skive					
Slang / Tuyaux Ø		Huls / Ferrule	Buitenpel / Dénudage ext	Pers / Sertissage Ø	Koppeling / Raccord
3/8	DN10	**S0420-06**	25,0	22,8	**X**
1/2	DN12	**S0420-08**	27,0	25,5	**X**
5/8	DN16	**S0420-10**	30,0	29,4	**X**
3/4	DN19 / DN20	**S0420-12**	32,0	34,3	**X**
1"	DN25	**S0420-16**	43,0	41,2	**X**
1" 1/4	DN32	**S0420-20**	43,5	47,7	**X**

4ST+ binnen- en buitenpel - dénudage intérieur et extérieur - inner and outer skive						
Slang / Tuyaux Ø		Huls / Ferrule	Buitenpel / Dénudage ext	Binnenpel / Dénudage int	Pers / Sertissage Ø	Koppeling / Raccord
3/4	DN19 / DN20	**S004I-12**	52,0	15,0	33,7	**HP**
1"	DN25	**S004I-16**	65,0	17,0	41,6	**HP**
1" 1/4	DN32	**S004I-20**	74,0	21,5	49,7	**HP**

© 20/10/2026 Van de Calseyde BV

1 delig 1 piece		4ST+ niet pellen - sans dénudage - no skive		
Slang / Tuyaux Ø		Koppeling / Raccord	Pers / Sertissage Ø	Insteekdiepte / profondeur d'insertion l
3/4	DN19 / DN20	**HQ..12**	35,0	**35,5**
1"	DN25	**HQ..16**	42,0	**48,0**
1" 1/4	DN32	**HQ..20**	50,1	**55,5**

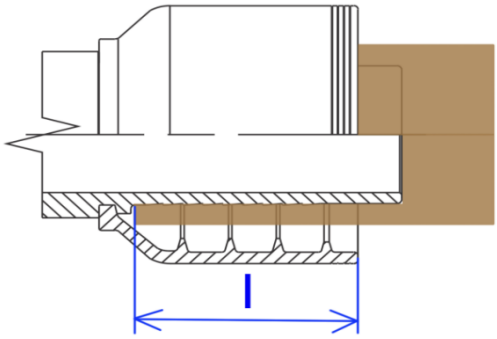

INOX		4ST+ buitenpel - dénudage extérieur - outer skive			
Slang / Tuyaux Ø		Huls / Ferrule	Buitenpel / Dénudage ext	Pers / Sertissage Ø	Koppeling / Raccord
1/2	DN12	**INCX2/4-08**	27,0	26,3	**INHX**
5/8	DN16	**INCX2/4-10**	28	29,7	**INHX**

XT5-100R13 binnen- en buitenpel - dénudage intérieur et extérieur - inner and outer skive						
Slang / Tuyaux Ø		Huls / Ferrule	Buitenpel / Dénudage ext	Binnenpel / Dénudage int	Pers / Sertissage Ø	Koppeling / Raccord
3/4	DN19 / DN20	**S004I-12**	52,0	15,0	33,7	HP
1"	DN25	**S004I-16**	65,0	17,0	42,5	HP
1" 1/4	DN32	**S006I-20**	74,0	21,5	53,8	HP
1" 1/2	DN38 / DN40	**S006I-24**	81,0	22,0	60,5	HP
2"	DN50	**S006I-32**	85,0	29,0	77,9	HP

© 20/10/2026 Van de Calseyde BV

FLEXLINE6000 / 100R15 niet pellen - sans dénudage - no skive				
Slang / Tuyaux Ø		Huls / Ferrule	Pers / Sertissage Ø	Koppeling / Raccord
3/8	DN10	**S312T-06**	23,5	**X**
1/2	DN12	**S312T-08**	26,3	**X**
5/8	DN16	**S312T-10**	30,5	**X**
3/4	DN20	**S312T-12**	35,0	**X**
1”	DN25	**S312T-16**	42,0	**X**

FLEXLINE6000 / 100R15 buitenpel - dénudage extérieur - outer skive					
Slang / Tuyaux Ø		Huls / Ferrule	Buitenpel / Dénudage ext	Pers / Sertissage Ø	Koppeling / Raccord
3/8	DN10	**S0420-06**	25,0	22,7	**X**
1/2	DN12	**S0420-08**	27,0	25,8	**X**
5/8	DN16	**S0420-10**	30,0	29,3	**X**
3/4	DN20	**S0420-12**	32,0	34,0	**X**
1”	DN25	**S0420-16**	43,0	40,9	**X**

FLEXLINE6000 / 100R15 binnen- en buitenpel - dénudage intérieur et extérieur - inner and outer skive						
Slang / Tuyaux Ø		Huls / Ferrule	Buitenpel / Dénudage ext	Binnenpel / Dénudage int	Pers / Sertissage Ø	Koppeling / Raccord
3/4	DN20	**S004I-12**	52,0	15,0	33,8	**HP**
1"	DN25	**S004I-16**	63,0	17,0	41,0	**HP**
1" 1/4	DN32	**S006I-20**	74,0	21,5	53,6	**HP**
1" 1/2	DN38 / DN40	**S006I-24**	81,0	22,0	60,5	**HP**
2"	DN50	**S006I-32**	85,0	29,0	78,0	**HP**

© 20/10/2026 Van de Calseyde BV

6ST binnen- en buitenpel - dénudage intérieur et extérieur - inner and outer skive						
Slang / Tuyaux Ø		Huls / Ferrule	Buitenpel / Dénudage ext	Binnenpel / Dénudage int	Pers / Sertissage Ø	Koppeling / Raccord
1" 1/4	DN32	**S006I-20**	74,0	21,5	53,5	HP
1" 1/2	DN38 / DN40	**S006I-24**	81,0	22,0	60,3	HP
2"	DN50	**S006I-32**	85,0	29,0	77,9	HP

© 20/10/2026 Van de Calseyde BV

Thermoplastslangen / Tuyaux thermoplastiques

R7 / R7D

OUD - VIEUX - OLD	R7-DN..-066. / R7D-DN..-063.		
Slang / Tuyaux Ø		Huls / Ferrule	Pers / Sertissage Ø
DN05	3/16	**U7000-03**	12,5
DN06	1/4	**U7000-04**	14,3
DN08	5/16	**U7000-05**	16,8
DN10	3/8	**U7000-06**	18,6
DN12	1/2	**U8000-08**	22,6
DN19 / DN20	3/4	**U8000-12**	29,6

NIEUW - NOUVEAU - NEW	R7-DN..-066. / R7D-DN..-063.		
Slang / Tuyaux Ø		Huls / Ferrule	Pers / Sertissage Ø
DN05	3/16	**SAB111-03**	11,9
DN06	1/4	**SAB121-04**	14,4
DN08	5/16	**SAB131-05**	17,1
DN10	3/8	**SAB141-06**	18,6
DN12	1/2	**SAB151-08**	22,9
DN16	5/8	**SAB161-10**	26,5
DN19 / DN20	3/4	**SAB171-12**	29,5

© 20/10/2026 Van de Calseyde BV

OUD - VIEUX - OLD	R8-DN..-075. / R8D-DN..-175.		
Slang / Tuyaux Ø		Huls / Ferrule	Pers / Sertissage Ø
DN04	1/8	**U7000-02**	10,0
DN05	3/16	**U7000-03**	12,1
DN06	1/4	**U7000-04**	13,9
DN08	5/16	**U7000-05**	16,2
DN10	3/8	**U7000-06**	18,2
DN12	1/2	**U8000-08**	22,0

R8 vervangt 737 – R8D vervangt 736
R8 remplace 737 – R8D remplace 736

NIEUW - NOUVEAU - NEW	R8-DN..-075. / R8D-DN..-175.		
Slang / Tuyaux Ø		Huls / Ferrule	Pers / Sertissage Ø
DN04	1/8	**SAB101-02**	10
DN05	3/16	**SAB111-03**	11,6
DN06	1/4	**SAB121-04**	14,1
DN08	5/16	**SAB131-05**	16,6
DN10	3/8	**SAB141-06**	18,2
DN12	1/2	**SAB151-08**	22,6

R8 vervangt 737 – R8D vervangt 736
R8 remplace 737 – R8D remplace 736

© 20/10/2026 Van de Calseyde BV

OUD - VIEUX - OLD	SB1-DN..-087. / SB1D-DN..-088.		
Slang / Tuyaux Ø		Huls / Ferrule	Pers / Sertissage Ø
DN05	3/16	**U7000-03**	12,4
DN06	1/4	**U7000-04**	14,0
DN08	5/16	**U7000-05**	16,7
DN10	3/8	**U7000-06**	18,2
DN12	1/2	**U8000-08**	21,9
DN16	5/8	**U8000-10**	24,5

SB1 vervangt 702 – SB1D vervangt 711
SB1 remplace 702 – SB1D remplace 711

NIEUW - NOUVEAU - NEW	SB1-DN..-087. / SB1D-DN..-088.		
Slang / Tuyaux Ø		Huls / Ferrule	Pers / Sertissage Ø
DN05	3/16	**SAB111-03**	12,1
DN06	1/4	**SAB121-04**	14,4
DN08	5/16	**SAB131-05**	16,4
DN10	3/8	**SAB141-06**	18,5
DN12	1/2	**SAB151-08**	21,8
DN16	5/8	**SAB161-10**	25,4

SB1 vervangt 702 – SB1D vervangt 711
SB1 remplace 702 – SB1D remplace 711

© 20/10/2026 Van de Calseyde BV

OUD - VIEUX - OLD	SB2-DN..-085. / SB2D-DN..-082.		
Slang / Tuyaux Ø		Huls / Ferrule	Pers / Sertissage Ø
DN06	1/4	**U8000-04**	17,0
DN10	3/8	**U8000-06**	19,7
DN12	1/2	**U8000-08**	22,5

SB2 vervangt 703 – SB2D vervangt 703-2-
SB2 remplace 703 – SB2D remplace 703-2-

NIEUW - NOUVEAU - NEW	SB2-DN..-085. / SB2D-DN..-082.		
Slang / Tuyaux Ø		Huls / Ferrule	Pers / Sertissage Ø
DN06	1/4	**SAC121-04**	16,4
DN10	3/8	**SAC141-06**	20,5
DN12	1/2	**SAC151-08**	24,4

SB2 vervangt 703 – SB2D vervangt 703-2-
SB2 remplace 703 – SB2D remplace 703-2-

© 20/10/2026 Van de Calseyde BV

OUD - VIEUX - OLD	PS1-DN..-083.		
Slang / Tuyaux Ø		Huls / Ferrule	Pers / Sertissage Ø
DN05	3/16	**U7000-03**	12,4
DN06	1/4	**U7000-04**	14,0
DN10	3/8	**U7000-06**	18,2
DN12	1/2	**U8000-08**	21,9

NIEUW - NOUVEAU - NEW	PS1-DN..-083.		
Slang / Tuyaux Ø		Huls / Ferrule	Pers / Sertissage Ø
DN05	3/16	**SAB111-03**	12,1
DN06	1/4	**SAB121-04**	14,4
DN08	5/16	**SAB131-05**	17,0
DN10	3/8	**SAB141-06**	18,5
DN12	1/2	**SAB151-08**	21,8

INOX	PS1-DN..-083.		
Slang / Tuyaux Ø		Huls / Ferrule	Pers / Sertissage Ø
DN05	3/16	**INSAB811-03**	12,1
DN06	1/4	**INSAB821-04**	14,4
DN08	5/16	**INSAB831-05**	17,0
DN10	3/8	**INSAB841-06**	18,5
DN12	1/2	**INSAB851-08**	21,8

© 20/10/2026 Van de Calseyde BV

OUD - VIEUX - OLD	PS2-DN..-081.		
Slang / Tuyaux Ø		Huls / Ferrule	Pers / Sertissage Ø
DN06	1/4	**U8000-04**	17,0
DN10	3/8	**U8000-06**	19,7
DN12	1/2	**U8000-08**	22,5

NIEUW - NOUVEAU - NEW	PS2-DN..-081.		
Slang / Tuyaux Ø		Huls / Ferrule	Pers / Sertissage Ø
DN06	1/4	**SAC121-04**	16,4
DN10	3/8	**SAC141-06**	20,5
DN12	1/2	**SAC151-08**	24,4

INOX	PS2-DN..-081.		
Slang / Tuyaux Ø		Huls / Ferrule	Pers / Sertissage Ø
DN06	1/4	**INSAC821-04**	16,4
DN10	3/8	**INSAC841-06**	20,5
DN12	1/2	**INSAC851-08**	24,4

© 20/10/2026 Van de Calseyde BV

VHP / VHPD

VHP-DN..-041. / VHPD-DN..-041.			
Slang / Tuyaux Ø		Huls / Ferrule	Pers / Sertissage Ø
DN06	1/4	**SAF121-04**	16,0
DN10	3/8	**SAF141-06**	21,9

VHP vervangt 352 – VHPD vervangt 352WT
VHP remplace 352 – VHPD remplace 352WT

LPG - 184

LPG - 184.			
Slang / Tuyaux Ø		Huls / Ferrule	Pers / Sertissage Ø
DN05	3/16	**SAB111-03**	11,80
DN06	1/4	**SAB121-04**	14,50

© 20/10/2026 Van de Calseyde BV

R18 / R18D

OUD - VIEUX - OLD	R18-DN..-125. / R18D-DN..-135.		
Slang / Tuyaux Ø		Huls / Ferrule	Pers / Sertissage Ø
DN05	3/16	**U7000-03**	12,4
DN06	1/4	**U7000-04**	14,3
DN08	5/16	**U7000-05**	16,9
DN10	3/8	**U8000-06**	19,1

NIEUW - NOUVEAU - NEW	R18-DN..-125. / R18D-DN..-135.		
Slang / Tuyaux Ø		Huls / Ferrule	Pers / Sertissage Ø
DN05	3/16	**SAB111-03**	11,8
DN06	1/4	**SAB121-04**	14,4
DN08	5/16	**SAB131-05**	16,8
DN10	3/8	**SAB141-06**	18,8
DN12	1/2	**SA5151-08**	25

142 - R18 CPLT 3000 NEO	R18-DN..-142.		
Slang / Tuyaux Ø		Huls / Ferrule	Pers / Sertissage Ø
DN05	3/16	**SAB111-03**	11,5
DN06	1/4	**SAB121-04**	14,3
DN08	5/16	**SAB131-05**	16,9
DN10	3/8	**SAB141-06**	18,9
DN12	1/2	**SA5151-08**	24,1
DN16	5/8	**SA5161-10**	30,5

© 20/10/2026 Van de Calseyde BV

CPLTD

OUD - VIEUX - OLD	CPLTD-DN..-163.		
Slang / Tuyaux Ø		Huls / Ferrule	Pers / Sertissage Ø
DN05	3/16	**U7000-03**	12,3
DN10	3/8	**U8000-06**	19,9

NIEUW - NOUVEAU - NEW	CPLTD-DN..-163.		
Slang / Tuyaux Ø		Huls / Ferrule	Pers / Sertissage Ø
DN05	3/16	**SAB111-03**	12,2
DN10	3/8	**SAC141-06**	20,2

NIEUW - NOUVEAU - NEW	CPLTD-DN..-148.		
Slang / Tuyaux Ø		Huls / Ferrule	Pers / Sertissage Ø
DN05	3/16	SAB111-03	11,7
DN10	3/8	SAC141-06	20,3

CPD3600

CPD3600			
Slang / Tuyaux Ø		Huls / Ferrule	Pers / Sertissage Ø
DN05	3/16	SAB111-03	11,7
DN10	3/8	SAC141-06	20,3

Teflon (PTFE)
EFH

OUD - VIEUX - OLD	EFH			
Slang / Tuyaux Ø	Huls / Ferrule	Pers / Sertissage Ø		Perslengte "L" / Longueur de sertissage "L" mm
		1e Ø	2e Ø	
3/16	**X03-EFH**	10,8	-	-
1/4	**U7000-04**	13,2	12,6	7
5/16	**U7000-05**	15,8	14,5	8
3/8	**U7000-06**	17,4	16,0	9
1/2	**U7000-08**	21,5	20,5	9
5/8	**U8000-10**	24,2	22,7	10
3/4	**U7000-12**	27,0	25,8	10
1"	**U7000-16**	33,9	32,3	11

NIEUW - NOUVEAU - NEW	EFH	
Slang / Tuyaux Ø	Huls / Ferrule	Pers / Sertissage Ø
3/16	**EFH/C-03**	10,8
1/4	**EFH/C-04**	12,8
5/16	**EFH/C-05**	13,3
3/8	**EFH/C-06**	16,0
1/2	**EFH/C-08**	20,5
5/8	**EFH/C-10**	24,0
3/4	**EFH/C-12**	27,8
1"	**EFH/C-16**	34,2

INOX	EFH	
Slang / Tuyaux Ø	Huls / Ferrule	Pers / Sertissage Ø
1/4	**INEFH/C-04**	12,2
5/16	**INEFH/C-05**	13,3
3/8	**INEFH/C-06**	15,7
1/2	**INEFH/C-08**	20,3
5/8	**INEFH/C-10**	24,0
3/4	**INEFH/C-12**	26,6
1"	**INEFH/C-16**	33,6

OUD - VIEUX - OLD	EFC Convoluted			
Slang / Tuyaux Ø	Huls / Ferrule	Pers / Sertissage Ø		Perslengte “L” / Longueur de sertissage “L” mm
		1e Ø	2e Ø (-L)	
1/4	**U7000-04**	12,1		
5/16	**U7000-05**	15,0		
3/8	**U7000-06**	16,0		
1/2	**U8000-08**	20,3		
5/8	**U8000-10**	23,2		
3/4	**U8000-12**	26,4		
1"	**UTE16**	37,4	34,6	11

NIEUW - NOUVEAU - NEW	EFC Convoluted	
Slang / Tuyaux Ø	Huls / Ferrule	Pers / Sertissage Ø
1/4	**EFH/C-04**	12,8
5/16	**EFH/C-05**	13,3
3/8	**EFH/C-06**	15,8
1/2	**EFH/C-08**	20,5
5/8	**EFH/C-10**	24,0
3/4	**EFH/C-12**	27,5
1"	**EFH/C-16**	34,1

© 20/10/2026 Van de Calseyde BV

INOX	EFC Convoluted	
Slang / Tuyaux Ø	Huls / Ferrule	Pers / Sertissage Ø
1/4	**INEFH/C-04**	12,6
5/16	**INEFH/C-05**	13,5
3/8	**INEFH/C-06**	15,7
1/2	**INEFH/C-08**	21,0
5/8	**INEFH/C-10**	24,2
3/4	**INEFH/C-12**	27,5
1"	**INEFH/C-16**	33,5